antoniolupi

ND702 **serie INDIGO**

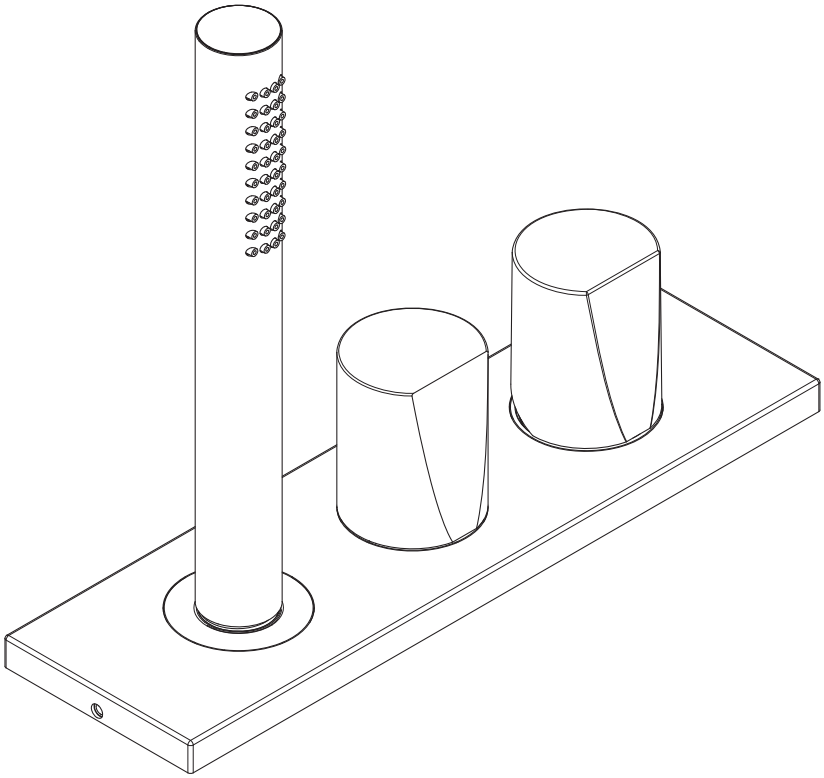

ITA ISTRUZIONI DI MONTAGGIO
UK INSTALLATION INSTRUCTIONS
F INSTRUCTIONS DE MONTAGE
DE MONTAGE-ANLEITUNG
ES INSTRUCCIONES DE MONTAJE
RU МОНТАЖНАЯ ИНСТРУКЦИЯ

ITA - DATI TECNICI
1.Pressione d'esercizio consigliata 1-5 bar
2.Pressione massima di prova 10 bar
3.Temperatura massima acqua calda 80° C
4.Temperatura consigliata 50°- 60° C
5.Differenza di pressione tra acqua fredda e acqua calda 1,5 bar
6.Installazione di filtri per l'acqua a monte dell'impianto ed installazione al prodotto di tutti i filtri che lo accompagnano.
7.**Nota bene: qualora non siano presenti le condizioni sopra indicate, il prodotto potrebbe non funzionare o funzionare in modo non ottimale. Eventuali anomalie sulla finitura superficiale (graffi ect.) devono essere riscontrate prima dell'installazione e posa del prodotto stesso. Non viene riconosciuta nessuna sostituzione dopo l'installazione avvenuta.**

UK - TECHNICAL DATA
1.Recommended operational pressure 1-5 bar
2.Maximum test pressure 10 bar
3.Maximum hot water temperature 80° C
4.Recommended temperature 50 - 60° C
5.Pressure difference between hot and cold water max 1,5 bar
6.We suggest to install water filters at the beginning of the installation.
7.P.S: If the above conditions do not exist, the product may not work or may not work efficiently. Any flaws in the surface finish (scratches, etc.) must be identified prior to installation of the product. No replacement will be acknowledged after installation.

F - DONNÉES TECHNIQUES
1.Pression d'exercice recommandée 1-5 bar
2.Pression maximum d'epreuve
3.Temperature maximum eau chaude 80° C
4.Temperature recommandée 50°- 60° C
5.Difference de pression entre l'eau froide et l'eau chaude 1,5 bar
6.Installation des filtres à eau en amont du réseau hydraulique et installation au produit des filtres nécessaires.
7.N**ota bene: si les conditions ci-dessus mentionnées ne sont pas respectées, le produit pourrait ne pas fonctionner de façon optimale. Anomalies de finition sur la surface (rayures, etc..) doivent être remarqué avant la pose. Il n'est reconnu aucun remplacement du produit après l'installation.**

DE - TECHNISCHE DATEN
1.Empfohlener Betriebsdruck 1-5 bar
2.Max. Prüfdruck 10 bar
3.Max. Temperatur Warmwasser 80° C
4.Empfohlene Temperatur 50°- 60° C
5.Druckunterschied zwischen Kalt- und Warmwasser 1,5 bar
6.Installierung von der Anlage vorgeschalteten Wasserfiltern und Installierung aller das Produkt begleitenden Filter.
7.N.B.: Sofern die oben angegebenen Bedingungen nicht vorherrschen, könnte das Produkt eventuell nicht oder nicht optimal funktionieren. Eventuelle Anomalien auf der Oberfläche (Kratzer etc.) müssen vor Installierung und Verlegung des Produkts selbst festgestellt werden. Nach erfolgter Installierung wird keine Auswechselung mehr gewährt.

ES - DATOS TÉCNICOS
1.Presión de ejercicio recomendada 1-5 bar
2.Presión máxima de prueba 10 bar
3.Temperatura máxima agua caliente 80° C
4.Temperatura recomendada 50°- 60° C
5.Diferencia de presión entre agua fría y agua caliente 1,5 bar
6.Instalación de filtros para el agua por delante de la planta e instalación al producto de todos los filtros.
7. N.B.: si no se presentan las condiciones antes mencionadas, el producto podría no funcionar o funcionar de manera no optimal. Posibles anomalías en el acabado de la superficie (arañazos ecc.) tienen que detectarse antes de la instalación y montaje del producto. No se sustituirá ningún producto después de su instalación.

RU ТЕХНИЧЕСКИЕ ДАННЫЕ
1. Рекомендуемое рабочее давление 1-5 Бар
2. Максимальное давление испытания 10 Бар
3. Максимальная температура горячей воды 80° C
4. Рекомендуемая температура 50-60 ° C
5. Разница давления между горячей и холодной водой 1,5 Бар
6. Установка фильтров для воды до изделия и установка всех фильтров, которые идут в комплекте с изделием.
7. Примечание: в случае невыполнения вышеуказанных инструкций, изделие не будет работать или будет работать неправильно. Возможные деффекты отделки поверхности (царапины и т.д) должны быть установлены до монтажа изделия.. После установки любые запросы о замене изделия не принимаются.

ITA - L'INSTALLAZIONE DEVE ESSERE ESEGUITA DA PERSONALE QUALIFICATO!
SPURGARE LE TUBAZIONI PRIMA DI COLLEGARE IL RUBINETTO ALL'IMPIANTO.
UK - INSTALLATION MUST BE PERFORMED BY QUALIFIED PERSONNEL!
BEFORE CONNECTING TO MAINS, BLEED THE PIPES TO AVOID DAMAGE.
F - L'INSTALLATION DOIT ÊTRE EFFECTUÉE PAR UN PERSONNEL QUALIFIÉ!
AVANT DE BRANCHER LE ROBINET AU RÉSEAU HYDRAULIQUE, PURGER LA TUYAUTERIE.
D - DIE INSTALLIERUNG MUSS VON FACHPERSONAL AUSGEFÜHRT WERDEN.
DIE ROHRLEITUNGEN SAUBERN, BEVOR DIE ARMATUR AN DIE ANLAGE ANGESCHLOSSEN WIRD.
E - ¡LA INSTALACIÓN TIENE QUE SER REALIZADA POR PERSONAL CALIFICADO!
PURGAR LAS TUBERÍAS ANTES DE CONECTAR EL GRIFO AL SISTEMA.
RU - УСТАНОВКА ДОЛЖНА ВЫПОЛНЯТЬСЯ КВАЛИФИЦИРОВАННЫМ ПЕРСОНАЛОМ!
ПРОДУЙТЕ ТРУБЫ ПЕРЕД ПОДКЛЮЧЕНИЕМ КРАНА.

ITA - PULIZIA/ MANUTENZIONE OTTONE FINITURA CROMO, BIANCO, NERO, GRAFITE, ACCIAIO SATINATO: Per una corretta pulizia del prodotto, lavare esclusivamente con prodotti privi di solventi. Evitare assolutamente l'impiego di detersivi contenenti sostanze corrosive o acide (acido cloridrico, acetico, fosforico),spugne abrasive e tamponi con fili metallici, si consiglia l'uso di un detergente con un PH neutro.
ITA - PULIZIA/ MANUTENZIONE FINITURA OTTONE LUCIDO NATURALE E OTTONE SATINATO NATURALE: Realizzata in ottone senza protettivo con consecutivo processo di ossidazione naturale**,** per il ripristino del colore originale e rimuovere lo sporco è possibile utilizzare creme tipo "SIDOL" utilizzando un panno morbido,eventuali differenze di colore e tonalità non possono dare adito a contestazioni. Per una corretta pulizia del prodotto, lavare esclusivamente con prodotti privi di solventi. Evitare assolutamente l'impiego di detersivi contenenti sostanze corrosive o acide (acido cloridrico, acetico, fosforico),spugne abrasive e tamponi con fili metallici, si consiglia l'uso di un detergente con un PH neutro.
I nostri prodotti non necessitano di particolare manutenzione, fatta eccezione della pulizia periodica dell'aeratore che, raccogliendo nella parte interna detriti ed impurità presenti nelle tubature, determina con il passare del tempo una graduale perdita di portata. Procedere come segue verificando le casistiche possibili:
1-verificare i filtri collocati sul rubinetto d'arresto posto a monte dell'impianto.
2-assicurarsi che il rubinetto sia chiuso, svitare l'aeratore (1) con l'ausilio di una chiave cache (2) in dotazione. Una volta estratto,liberare la parte interna filtrante dalle impurità utilizzando soluzioni anticalcare (es. aceto) Attendere qualche minuto, sciacquare sotto acqua corrente e riposizionare l'aeratore nella sua sede.

ENG - CLEANING/MAINTENANCE FOR BRASS WITH A CHROME, WHITE, BLACK, GRAPHITE OR SATIN STAINLESS-STEEL FINISH For correct cleaning of the product, wash only with solvent-free soaps. absolutely avoid the use of detergents containing corrosive or acid substances (hydrochloric, acetic, phosphoric acid), abrasive sponges and swabs with metal wires, we recommend the use of a detergent with a neutral PH.
ENG - CLEANING/MAINTENANCE FOR NATURAL POLISHED BRASS AND NATURAL SATIN BRASS: Made of brass without protection with a consecutive natural oxidation process. for restoring the original color and removing dirt, "SIDOL" type creams can be used using a soft cloth, Any differences in color and tonality cannot give rise to dispute. For correct cleaning of the product, wash only with solvent-free products. absolutely avoid the use of detergents containing corrosive or acid substances (hydrochloric, acetic, phosphoric) abrasive sponges and swabs with metallic threads, we recommend the use of a detergent with a neutral pH.Our products do not require any particular maintenance, apart from periodical cleaning of the aerator which, over time, collects debris and impurities present in the pipes thereby causing a gradual reduction in flow rate. Proceed as follows, checking the two cases possible:
1-Check the filters located on the stopcock installed ahead of the system.
2-Make sure the tap is closed, unscrew the aerator (1) using the cache key (2) supplied. Once removed, free the inner filtering part of impurites using descaling solutions (e.g. vinegar). Wait a few minutes, rinse under running water then refit the aerator.

FR - NETTOYAGE/ENTRETIEN LAITON FINITION CHROME, BLANC, NOIR, GRAPHITE, ACIER SATINÉ: Pour un bon nettoyage du produit, ne le laver qu'avec des produits sans solvant. Évitez absolument d'utiliser des détergents contenant des substances corrosives ou acides (acide chlorhydrique, acétique, phosphorique), des éponges abrasives et des tampons métalliques, nous recommandons l'utilisation d'un détergent au pH neutre.
FR - NETTOYAGE ET ENTRETIEN DU LAITON POLI NATUREL ET DU LAITON SATINÉ NATUREL: Fait en laiton sans protection avec un processus consécutif d'oxydation naturelle, pour restaurer la couleur d'origine et éliminer la saleté, vous pouvez utiliser des crèmes spécifiques pour le laiton à l'aide d'un chiffon doux, des différences éventuelles de couleur et de tonalité ne sont pas contestables. Pour un bon nettoyage du produit, ne le laver qu'avec des produits sans solvant. Évitez absolument l'utilisation de détergents contenant des substances corrosives ou acides (acide chlorhydrique, acétique, phosphorique), d'éponges abrasives et de tampons avec des fils métalliques, nous recommandons l'utilisation d'un détergent au pH neutre.
Nos produits ne nécessitent pas de manutention particuliére, à l'exception d'un entretien périodique de l'aérateur qui, recueillant dans sa partie interne des détritus et des impuretés présentes dans les tuyaux, en risquant au cours du temps d'avoir une perte graduelle de débit.Continuer de la façon suivante en vérifiant les deux cas possibles:
1-Vérifier les filtres placés sur le robinet d'arrêt positionné en amont de l'installation.
2-S'assurer que le robinet soit fermé, dévisser le mousseur (1) à l'aide de la clé (2) en dotation. Une fois enlevé, libérer la partie interne filtrante des impuretés en utilisant des solutions anticalcaires (ex: le vinaigre). attendre quelques minutes, rincer sous l'eau courante et repositionner le moussuer à sa place.

DE - REINIGUNG/PFLEGE MESSING AUSFÜHRUNG CHROM, WEISS, SCHWARZ, GRAPHIT, SATINIERTER STAHL: Zur angemessenen Reinigung des Artikels nur mit lösungsmittelfreien Produkten waschen. Vermeiden Sie unbedingt die Verwendung von Reinigungsmitteln mit ätzenden oder sauren Substanzen (Salz-, Essig-, Phosphorsäure), Scheuerschwämmen und Drahtschwämmen. Die Verwendung eines Reinigungsmittels mit neutralem pH-Wert ist empfehlenswert.
DE - REINIGUNG/PFLEGE AUSFÜHRUNG MESSING NATUR POLIERT UND MESSING NATUR SATINIERT: Hergestellt aus Messing ohne Schutz mit folgendem natürlichen Oxidationsprozess. Um die ursprüngliche Farbe wiederherzustellen und Schmutz zu entfernen, können Sie Cremes vom Typ "SIDOL" mit einem weichen Tuch verwenden, Mögliche Unterschiede in Farbtönen können keinen Anlass für Reklamationen darstellen.Zur angemessenen Reinigung des Artikels nur mit lösungsmittelfreien Produkten waschen. Vermeiden Sie unbedingt die Verwendung von Reinigungsmitteln mit ätzenden oder sauren Substanzen (Salz-, Essig-, Phosphorsäure), Scheuerschwämmen und Drahtschwämmen. Die Verwendung eines Reinigungsmittels mit neutralem pH-Wert ist empfehlenswert.
Unsere Produkte erfordern keine besondere Wartung außer der periodischen Reinigung des Perlators, der die iminneren Teil der Rohrleitungen vorhandenen Feststoffabsonderungen und Verunreinigungen ansammelt, und daher im Laufe der Zeit allmählich an Förderleistung verliert. Nach Überprüfung der beiden möglichen Fälle wie folgt vorgehen:
1-Die an der Anlage vorgeschalteten Absperrhahn befindlichen Filter überprüfen.
2-Sicherstellen, dass der Hahn geschlossen ist. Den Perlator (1) mit Hilfe des vorhandenen Caché-Schlüssels (2) abschrauben.Sobald ihn abgenommen wurde, den inneren filtrierenden Teil mit Hilfe von kalkentfernenden Lösungen (z.B. Essig) von den Verunreinigungen befreien.Einige Minuten einwirken lassen, unter fließendem Wasser abspülen und den Perlator wieder in ihrem Sitz positionieren.

ES - LIMPIEZA/MANTENIMIENTO LATÓN ACABADO CROMO, BLANCO, NEGRO, GRAFITO, ACERO SATINADO: Para una limpieza adecuada del artículo lavar sólo con productos sin disolventes. Evitar absolutamente el uso de detergentes que contengan sustancias corrosivas o ácidas (ácido clorhídrico, acético, fosfórico), esponjas abrasivas y de alambre; se recomienda el uso de un detergente con un pH neutro.
ES - LIMPIEZA/MANTENIMIENTO ACABADO LATÓN PULIDO NATURAL Y LATÓN SATINADO NATURAL: Hecho en latón sin capa de protección y sujeto por tanto a un proceso de oxidación natural, para restaurar el color original y eliminar la suciedad, es posible usar cremas tipo "SIDOL" con un paño suave, posibles diferencias de color y tonalidad no pueden dar lugar a incidencias Para una limpieza adecuada del artículo lavar sólo con productos sin disolventes. Evitar absolutamente el uso de detergentes que contengan sustancias corrosivas o ácidas (ácido clorhídrico, acético, fosfórico), esponjas abrasivas y de alambre; se recomienda el uso de un detergente con un pH neutro.
Nuestros productos no necesitan manutención peculiar, excepto por la limpieza periódica del aireador, el cual retiene en su interior residuos y sedimentos presentes en las tuberías, causando con el tiempo una gradual pérdida de caudal.Proceder como a continuación controlando las dos opciones posibles:
1-controlar los filtros colocados en el grifo de cierre por delante de la instalación.
2- asegurarse de que el grifo esté cerrado, desenroscar el aireador (1) con la llave de montaje suministrada (2). Una vez extraído, eliminar del filtro las impuridades utilizando soluciones anti-calcáreas (por ejemplo vinagre). Esperar algunos minutos, lavar con agua y volver a colocar el aireador en el grifo.

RU - УБОРКА / ОБСЛУЖИВАНИЕ ИЗДЕЛИЙ ИЗ ЛАТУНИ В ОТДЕЛКАХ CROMO, BIANCO, NERO, GRAFITE, ACCIAIO SATINATO: Для правильной очистки изделия можно использовать только моющие средства без растворителей. Полностью избегайте использования моющих средств, содержащих едкие или кислотные вещества (соляная, уксусная, фосфорная кислота), абразивных губок и губок с металлическими проволочками. Рекомендуем использовать моющее средство с нейтральным pH.
RU - УБОРКА / ОБСЛУЖИВАНИЕ ИЗДЕЛИЙ ИЗ ЛАТУНИ В ОТДЕЛКАХ CROMO, BIANCO, NERO, GRAFITE, ACCIAIO SATINATO:Чтобы восстановить первоначальный цвет и удалить грязь, вы можете использовать кремы типа "SIDOL", используя мягкую ткань. Возможные вариации цвета и тона не могут являться поводом для рекламаций. Для правильной очистки изделия можно использовать только моющие средства без растворителей. Полностью избегайте использования моющих средств, содержащих едкие или кислотные вещества (соляная, уксусная, фосфорная кислота), абразивных губок и губок с металлическими проволочками. Рекомендуем использовать моющее средство с нейтральным pH.
Наши изделия не нуждаются в особом обслуживании, кроме проведения переодической чистки аэратора, чтобы предотвратить потерю пропускной способности при длительной эксплуатации, обусловленную накоплением внутри отложений и загрязнений внутри трубопроводов.
Следуйте инструкции, проверив следующие характеристики:
1-проверить фильтры, которые находятся на запорном вентиле сверху изделия
2-убедиться, что кран закрыт. Отвинтить аэратор(1) з помощью монтажного ключа(2), который идет в комплекте. После извлечения аэратора очистить внутреннюю фильтрующую часть от загрязнений раствором для удаления накипи (напр.уксус). Подождите несколько минут, промойте под струей воды и снова установите аэратор на место.

AERATORE
AERATOR
MOUSSEUR
STRAHLREGLER
AIREADOR
АЭРАТОР

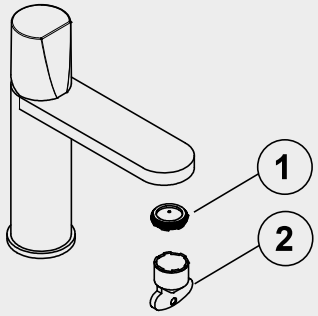

ITA-Usare la piastra di fissaggio come dima per eseguire i fori seguendo le misure indicate in figura.

UK-Using the plate as a template for drilling holes following the measurements indicated in the figure .

F-Utilisez la plaque de fixation comme gabarit pour faire les trous, en suivant les mesures indiquées dans la figure .

DE-Die Befestigungsplatte als Schablone verwenden, um die Bohrungen gemäß der im Bild angegebenen Maßen durchzuführen.

ES-Usar la placa de fijación como plantilla para realizar los taladros según las medidas indicadas en el dibujo.

RU-Используйте крепежную пластину в качестве шаблона для проделывания отверстий, следуя размерам, указанным на рисунке.

UK - 184 Bathtub hole
192 Fixing screws
41 Fixing screws
53 Bathtub hole

F - 184 Percement baignoire
192 Vis de fixation
41 Vis de fixation
53 Percement baignoire

DE - 184 Bohrung Badewanne
192 Befestigungsschraube
41 Befestigungsschraube
53 Bohrung Badewanne

ES - 184 Taladro bañera
192 Tornillos de fijación
41 Tornillos de fijación
53 Taladro bañera

RU - 184 Отверстие в ванной
192 Крепежные винты
41 Крепежные винты
53 Отверстие в ванной

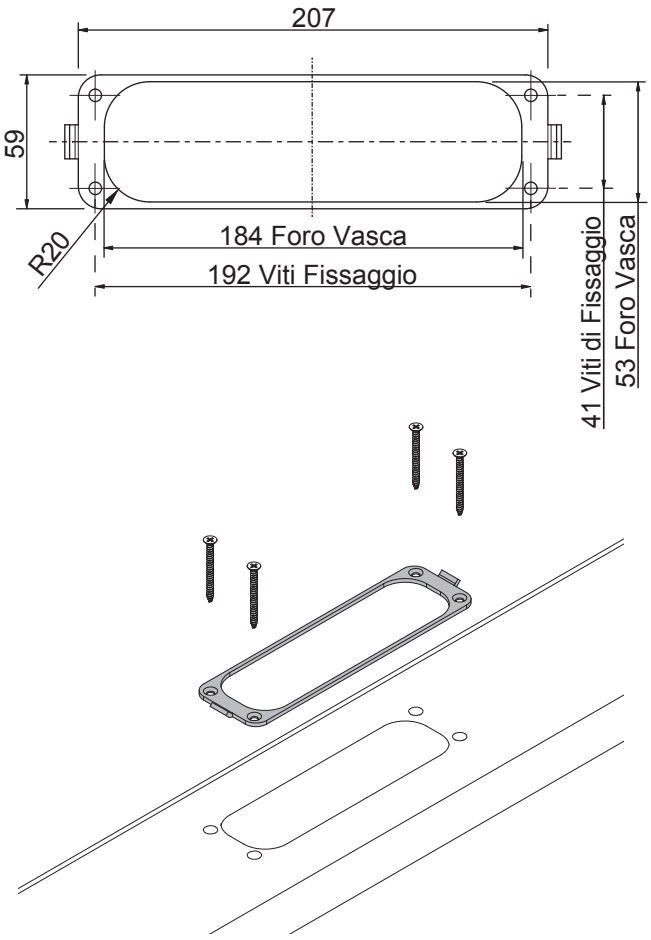

ITA -Con riferimento alle figure, usare la piastra di fissaggio come dima seguendo le misure indicate per eseguire i fori sul bordo vasca o su un bordo esterno. Posizionare la piastra di acciaio sul bordo del foro realizzato e fissarla cone le apposite viti che trovate in dotazione all'interno della confezione.

UK -With reference to the figures, using the plate as a template along the inside line for drilling holes on the rim of the bathtub or on an outer edge. Place the steel plate on the edge of the hole drilled and secure with the screws that are included in the package.

F -En vous référant aux figures, utilisez la plaque de fixation comme gabarit, en suivant les mesures indiquées pour faire les trous sur le bord de la baignoire ou sur le bord extérieur. Positionnez la plaque en acier sur le bord du trou réalisé et fixez-la avec les vis prévues, que vous trouvez dans la boite.

DE -Die Befestigungsplatte als Schablone verwenden, um die Bohrungen auf den Wannenrand oder auf einen externen Rand gemäß der im Bild angegebenen Maßen durchzuführen. Die Stahlplatte auf die Randbohrung positionieren und mit den vorhandenen Schrauben fixieren.

ES -Con referencia a los dibujos usar la placa de fijación como plantilla según las medidas indicadas para realizar los taladros en el borde de la bañera o en un borde externo. Colocar la placa en acero en el borde del taladro realizado y fijarla con los tornillos suministrados en el paquete.

RU -Используйте крепежную пластину в качестве ссылки для проделывания отверстий на борту ванной или на внешнем борту, согласно данного чертежа. Расположить стальную пластину по краям проделанного отверстия и зафиксируйте специальными крепежами, которые идут в комплекте и находятся внутри коробки.

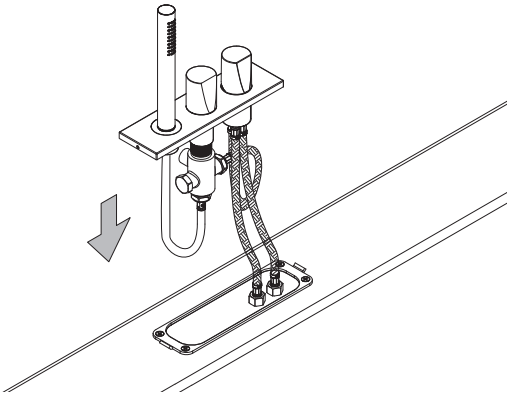

ITA - Collegare i flessibili acqua calda e acqua fredda, presenti nella scatola, al miscelatore. Con l'utilizzo di un flessibile collegare il riempimento vasca al deviatore.
UK - Connect the flexibles hoses, hot and cold water, present in the box , to the mixer. With the use of one flexible hose connect the bath filler to the diverter.
F - Raccordez les flexibles de l'eau chaude et de l'eau froide, qui sont dans la boite, aux mitigeur. À l'aide d'un flexible raccordez le remplissage de la baignoire à l'inverseur.
DE - Die flexiblen Schläuche Warm-und Kaltwasser an den Mischer verbinden. Mit Hilfe eines flexiblen Schlauchs an die Wannenbefüllung anschließen.
ES - Conectar los latiguillos agua caliente y fría, suministrados en el paquete, al mezclador. Utilizando un flexible conectar el sistema de llenado bañera al desviador.
RU - Подсоединить шланги для холодной и горячей воды, которые находятся в коробке, к смесителю. С помощью одного шланга подключите воду к переключателю.

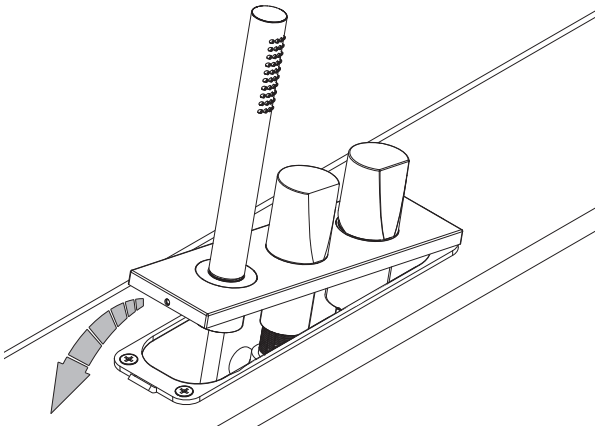

ITA - Inserire il gruppo bordo vasca all'interno dell'apposita apertura, controllando che non si pieghino in modo forzato i flessibili.Collegare all'impianto i flessibili acqua calda e acqua fredda.
UK - Place the bath rim set in its place making sure to not bend any flexible hoses connect the hot and cold flexible hoses.
F - Insérer le robinet sur le bord de la baignoire dans la place prévue, en faisant attention que les flexibles ne s'écrasent pas.
DE - Die Wannenrandarmatur in ihren Sitz stellen und dabei sicherstellen, dass die flexiblen Schläuche sich nicht krümmen. Die flexiblen Schläuche Warm-und Kaltwasser an die Anlage verbinden..
ES - Colocar la grifería dentro de su hueco, controlando que los latiguillos no se arruguen. Conectar los latiguillos agua fría y caliente al sistema.
RU - Вставить смеситель для ванной внутри специального отверстия, проверив, чтобы сильно не сгибались шланги горячей и холодной воды.

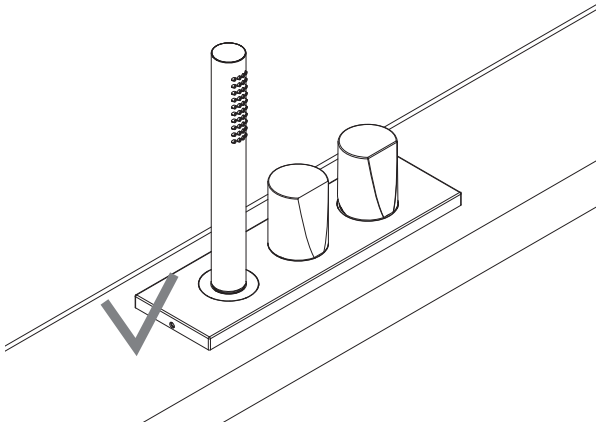

ITA - Fissare la piastra d'acciaio con gli appositi grani laterali controllando che il bordo vasca sia bloccato, aderisca al piano e sia orientato in maniera corretta.
UK - fix the steel plate with the screws provided making sure the set is blocked, adheres to the top and is orientated correctly.
F - Fixer la plaque d'acier avec les grains latéraux , en contrôlant que le robinet soit bien bloqué, nivelé et orienté correctement.
DE - Die Stahlplatte mit den vorhandenen Gewindestiften fixieren und darauf achten, dass den Wannenrand fest ist und korrekt orientiert ist.
ES - Fijar la placa en acero con los tornillos lateriales controlando que el borde de la bañera esté bloqueado, adhiera a la superficie y esté oriendado correctamente.
RU - Зафиксировать стальную пластину специальными установочными штифтами, проверив, чтобы смеситель для ванной был зафиксирован и прилегал к поверхности, и направлен в правильном положении.

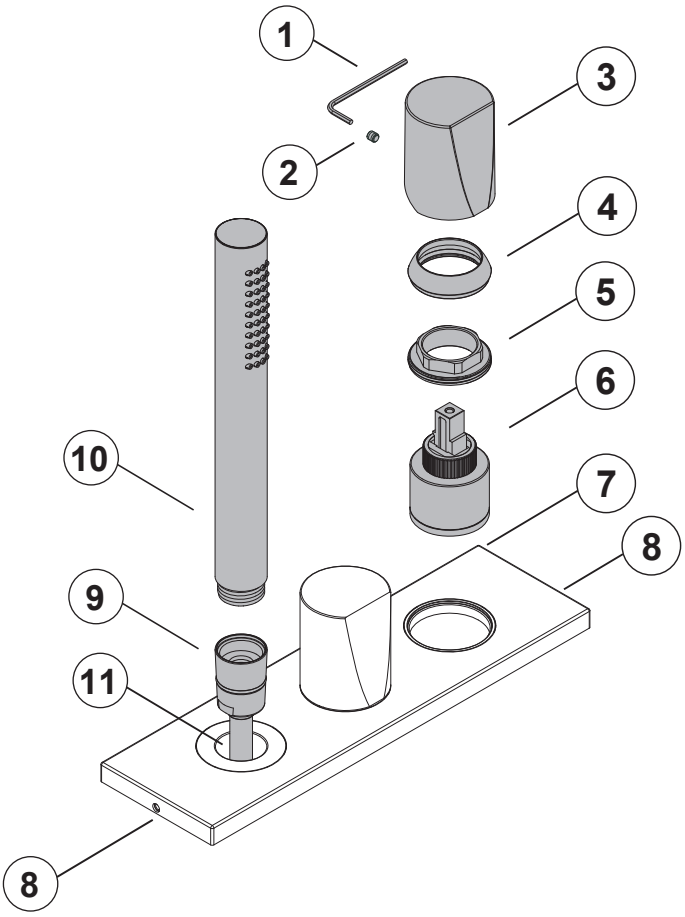

ITA - MANUTENZIONE

SOSTITUZIONE CARTUCCIA

Chiudere l'ingresso dell'acqua calda e fredda. Con una chiave a brugola esagonale 2,5 mm (1) svitare il grano (2). Sfilare la manopola (3). Svitare il corpighiera (4) e la ghiera (5). Sfilare la cartuccia (6). Per il montaggio procedere in ordine inverso, assicurandosi che i perni di riferimento alla base della cartuccia (6) siano correttamente posizionati nella sede corrispondente all'interno del corpo del rubinetto (7) e che il piano di appoggio sia accuratamente pulito. Aprire l'ingresso delle acque e verificare la tenuta dei collegamenti e il funzionamento del rubinetto.

SOSTITUZIONE FLESSIBILE DOCCETTA

Allentare le viti laterali (8) con l'ausilio di una chiave a brugola da 2,5 mm (2), sfilare il gruppo vasca dal suo posizionamento. Svitare il cono (9) dalla doccetta (10). Scollegare il flessibile (11), proseguire con la sostituzione. Per il montaggio procedere in ordine inverso.

UK - MAINTENANCE

REPLACE CARTRIDGE

Close the hot and cold water entry. With a 2,5 mm hexagonal allen key (1) unscrew the grub screw (2) remove the handle (3) .Unscrew the ring cover (4) and the flange (5). Extract the cartrideg (6). For re-assembly proceed in the. Opposite order, paying attention the referring pins on the bottom of the cartridge (6)are correctly set in the corresponding place inside the tap (7) and the area is accurately clean . Open the entry of the water and check the connections hold as well as the correct functioning of the tap.

SUBSTITUTION SHOWER FLEXIBLE

Loosen the side screws (8)with the help of a 2,5mm allen key (2),extract the bath rim set from its position. Unscrew the cone (9) from the shower (10). Disconnect the flexible hose (11), carry on with the replacement. For assembly proceed in the opposite order.

F - ENTRETIEN/MANUTENTION

REMPLACEMENT DE LA CARTOUCHE

Fermer l'arrivée d'eau chaude et froide. À l'aide de la clé à len 2,5 mm(1) inclue, dévissez le grain (2). Enlever la poignée (3). Dévissez le couvre-bague (4) et la bague (5). Retirez la cartouche (6). Pour l'installation procédez à l'envers, en s'assurant que les pivots à la base de la cartouche (6) soient placés correctement dans leur logement à l'intérieur du corps du robinet (7) et que la surface soit soigneusement lavée. Ouvrez l'entrée de l'eau et vérifiez le serrage des connexions et le fonctionnement du robinet.

REMPLACEMENT DU FLEXIBLE DE LA DOUCHETTE

Dévissez les vis latérales (8) avec l'aide d'une clef à len 2,5 mm (2), retirez le robinet de sa position. Dévissez le cône (9) de la douchette (10). Déconnectez le flexible (11) et continuer avec le remplacement. Pour l'installation procéder à l'envers.

DE - WARTUNG

DE - AUSWECHSELUNG DER KARTUSCHE

Den Warm- und Kaltwassereinlass schließen. Den Gewindestift (2) mit dem vorhandenen 2,5 mm-Sechskant- Inbusschlüssel (1) abschrauben. Den Griff (3) herausziehen. Den Ring-Kappe (4) und den Gewindering (5) abschrauben. Die Kartusche (6) herausziehen. Zur Montage die Vorgänge in umgekehrten Reihenfolge vornehmen und dabei sicherstellen, dass die Stifte zur Bezugnahme an der Basis der Patrone korrekt im entsprechenden Sitz im Innern des Einbaukörpers (7) positioniert sind und dass die Auflagefläche sorgfältig gesäubert wurde. Den Wassereinlass öffnen und die Dichtigkeit der Anschlüsse sowie die Funktion des Hahns überprüfen.

DE - AUSWECHSELUNG DES SCHLAUCH VON DER HANDBRAUSE

Die seitlichen Schrauben (8) mit dem 2,5 mm-Sechskant- Inbusschlüssel (2) abschrauben. Die Wannenrandarmatur herausziehen. Den Teil (9) aus der Handbrause (10) abschrauben. Den Schlauch (11) entfernen und ersetzen. Zur Montage die Vorgänge in umgekehrten Reihenfolge vornehmen.

ES - MANUTENCIÓN

SUSTITUCIÓN CARTUCHO

Cerrar la toma de agua. Con una llave Allen hexagonal 2,5 mm (1), desenroscar el tornillo (2). Quitar el mando (3). Quitar la tapa de la virola (4) y la virola misma (5). Quitar el cartucho (6). Para su montaje efectuar las mismas operaciones pero al revés, asegurándose de que los soportes en el cartucho (6) estén colocados en la posición correcta dentro del cuerpo empotrado (7) y que la superficie de apoyo esté limpia. Abrir las tomas de agua y y controlar las conexiones y el correcto funcionamiento del grifo.

SUSTITUCIÓN FLEXIBLE DUCHA DE MANO

Aflojar los tornillos laterales (8) utilizando una llave de Allen de 2,5 mm (2), quitar el grifo de su posición. Desenroscar el cono (9) de la ducha de mano. Desconectar el flexible (11) y sustituirlo (10). Para el montaje seguir el orden al revés.

RU - ОБСЛУЖИВАНИЕ

RU- ЗАМЕНА КАРТРИДЖА

Убедитесь, что подача горячей и холодной воды перекрыта. С помощью шестигранного ключа 2,5 мм(1), отвинтить стопорный винт(2).Снять ручку (3). Раскрутить зажимное кольцо(4) и декоративное кольцо(5). Снять картридж(6). Для монтажа выполнить все действия в обратном порядке, убедившись, что установочный штифт в основании картриджа(6) правильно размещен в соответствующем гнезде внутри корпуса смесителя(7) и опорная поверхность аккуратно очищена. Открыть подачу воды и проверить герметичность соединений и работу крана.

RU- ЗАМЕНА ШЛАНГА ДУША

Раскрутите шланг(1) с кронштейна(2). Раскрутите душ(3) с соединения шланга(1). Замените шланг.

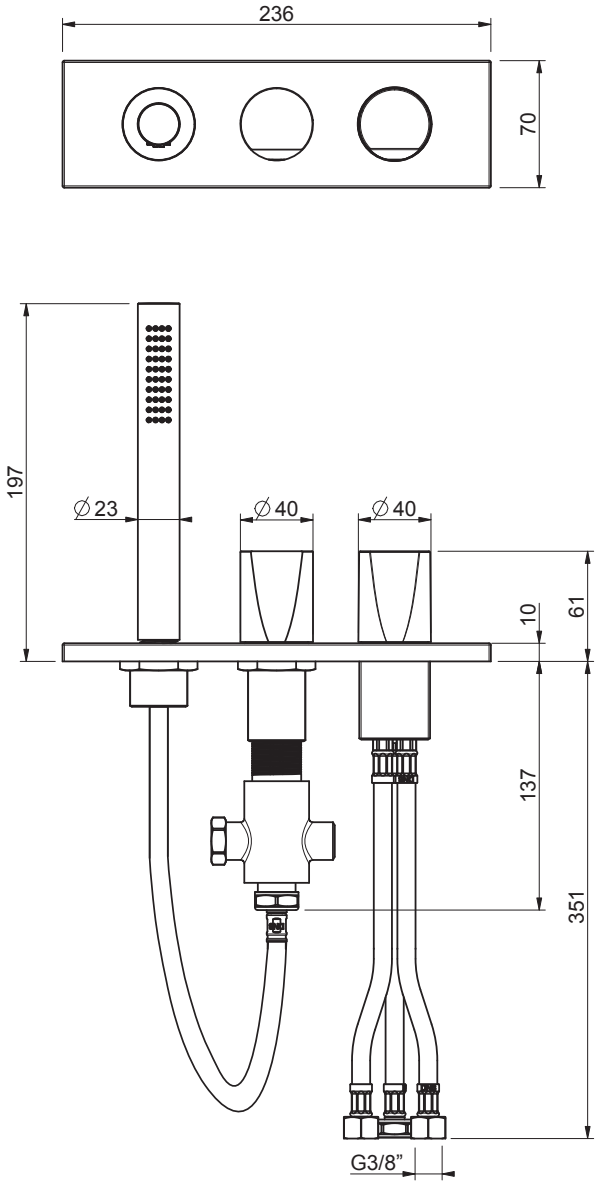
236
70
197
∅23
∅40
∅40
10
61
137
351
G3/8”

antoniolupi

73
VIA MAZZINI
75

Antonio Lupi Design S.p.A.
via Mazzini 73/75 - 50050 Stabbia
Cerreto Guidi (Firenze) - Italy
T +390571586881
F +390571586885
www.antoniolupi.it
lupi@antoniolupi.it